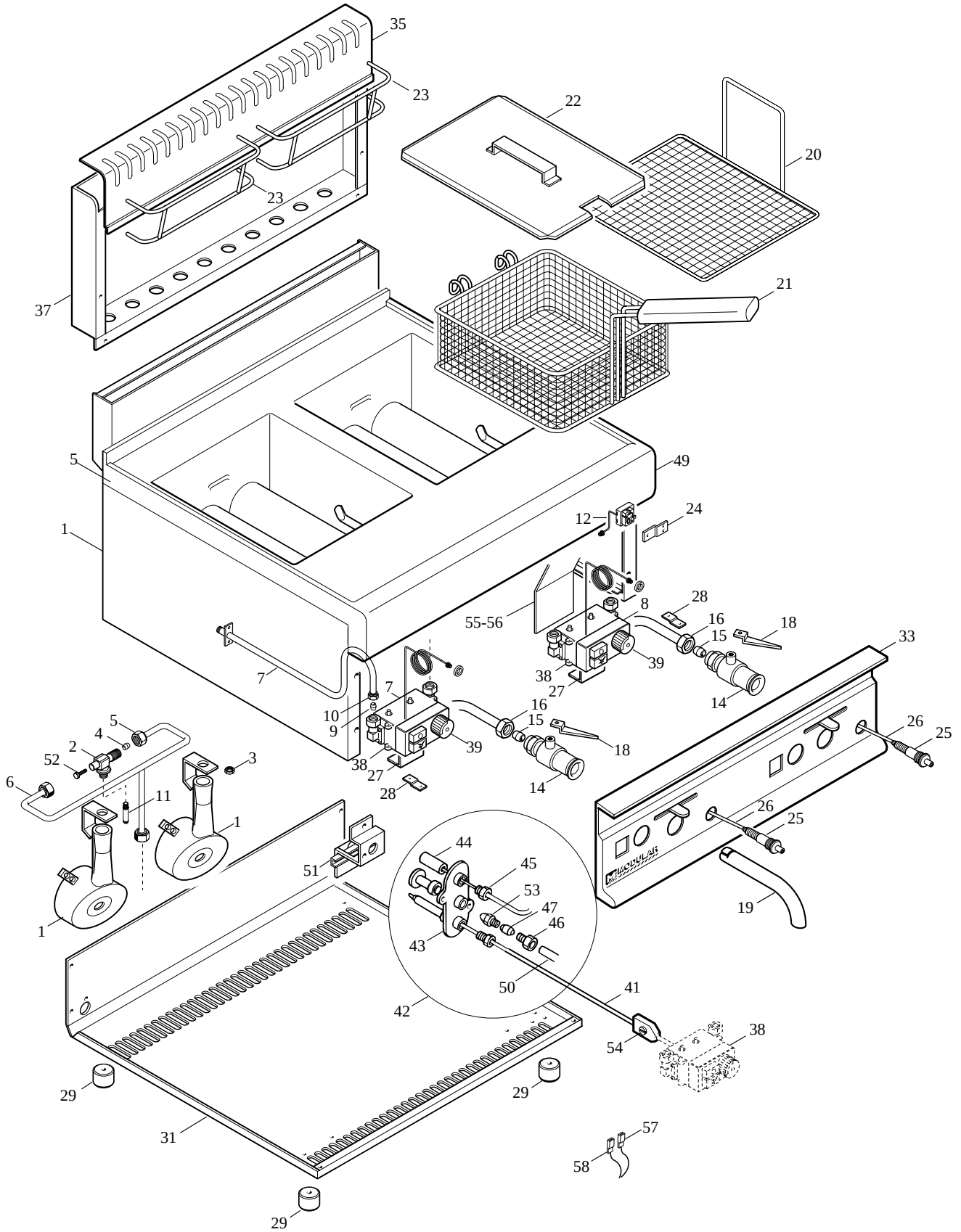
35
23
22
20
23
37
21
5
49
1
12
24
55-56
8
28
16
15
18
33
39
38
27
14
7
7
10
9
16
15
18
39
38
27
28
14
26
25
5
4
2
52
3
6
11
1
26
25
1
51
44
45
53
47
46
43
19
1
50
41
42
54
38
29
29
31
57
58
29